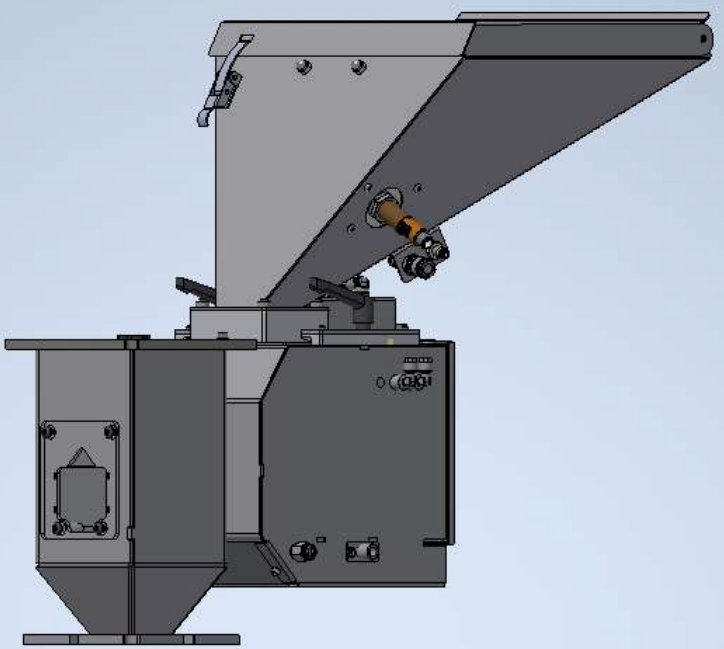

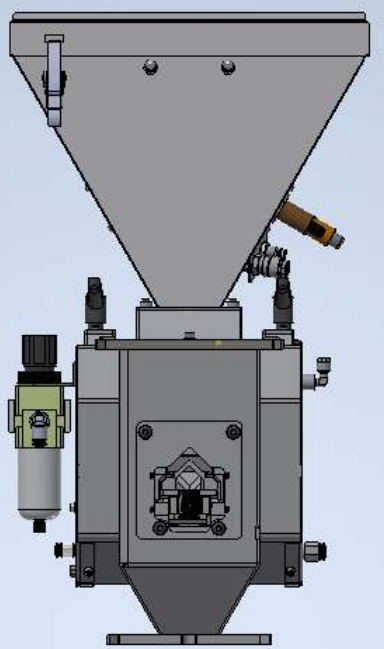

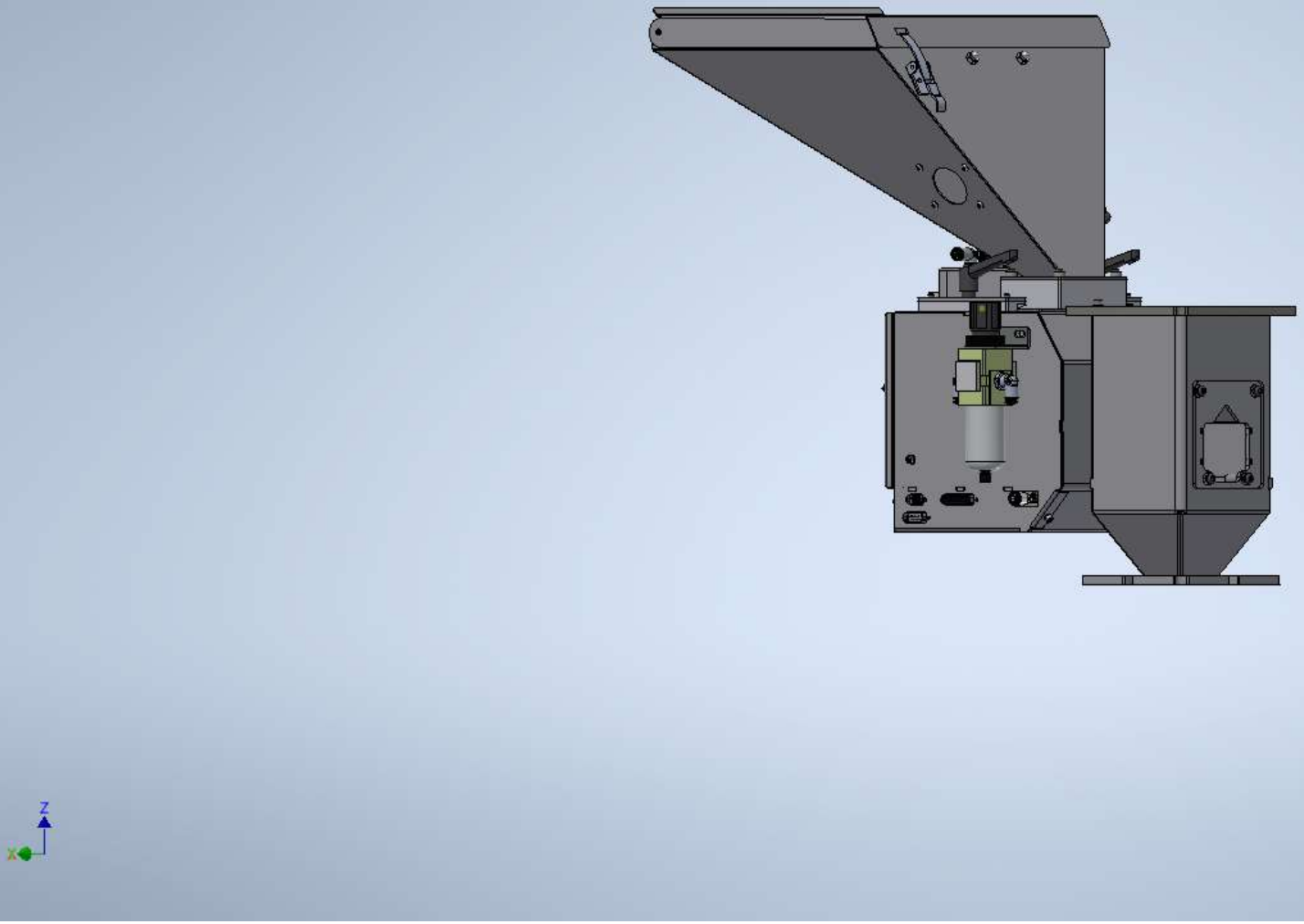
Z
X

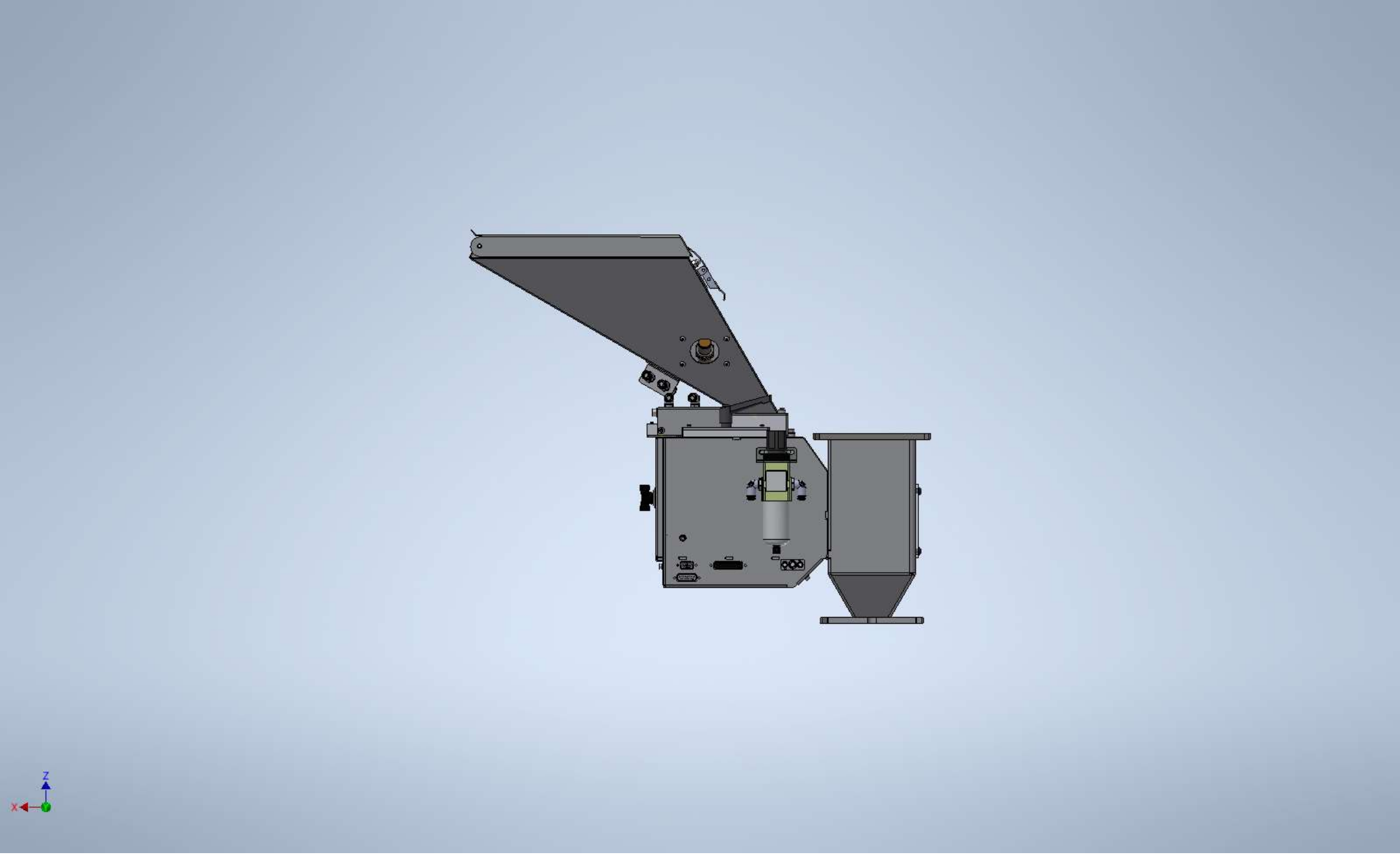
Z
X

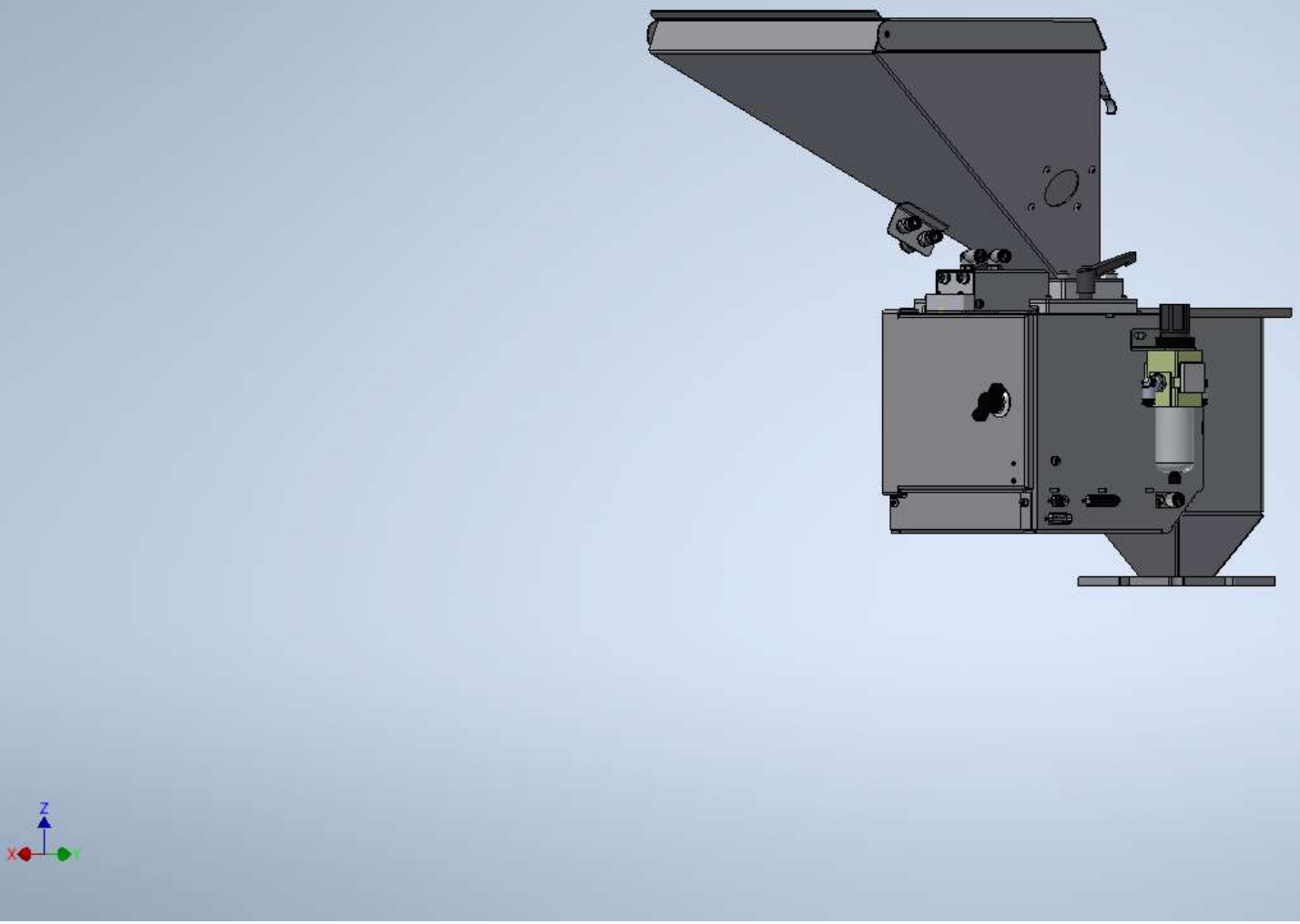
Z
X
Y

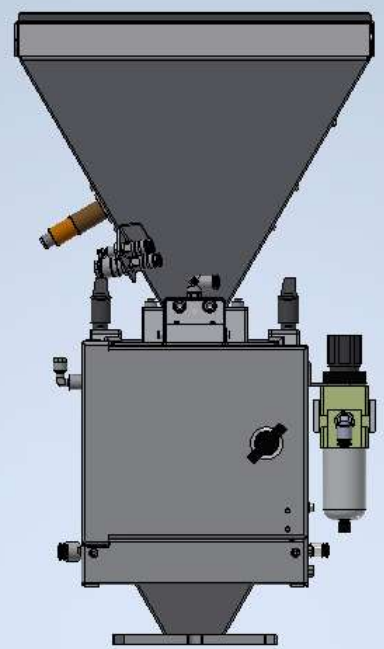

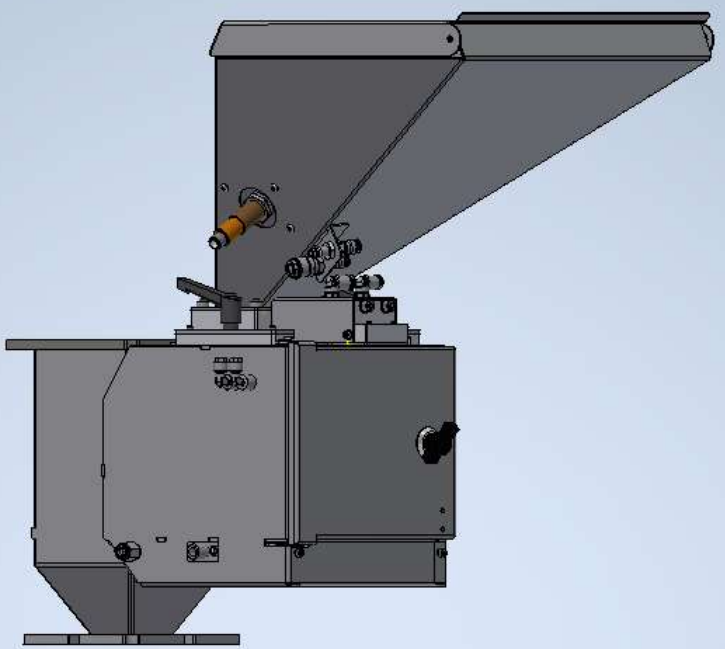
Z
X

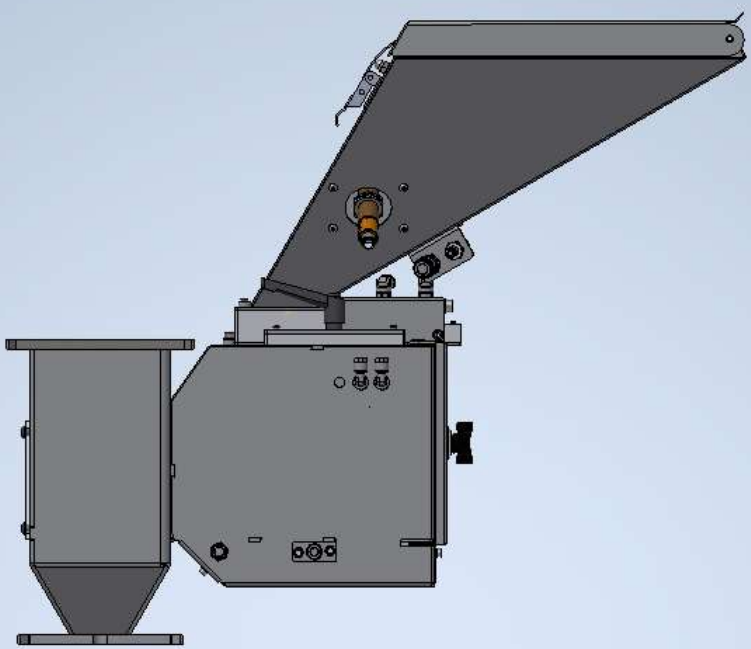
Z
X

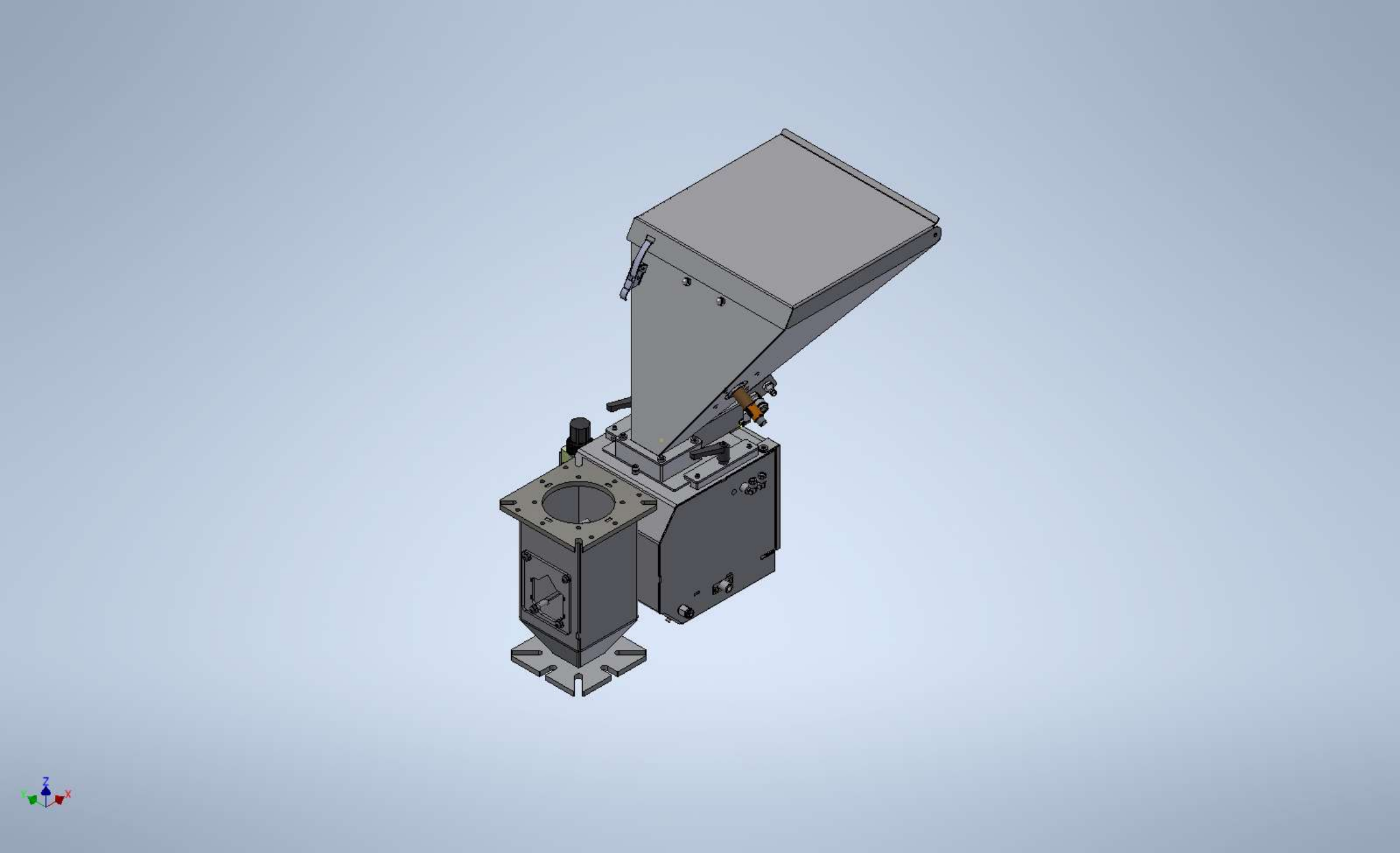
Z
Y
X

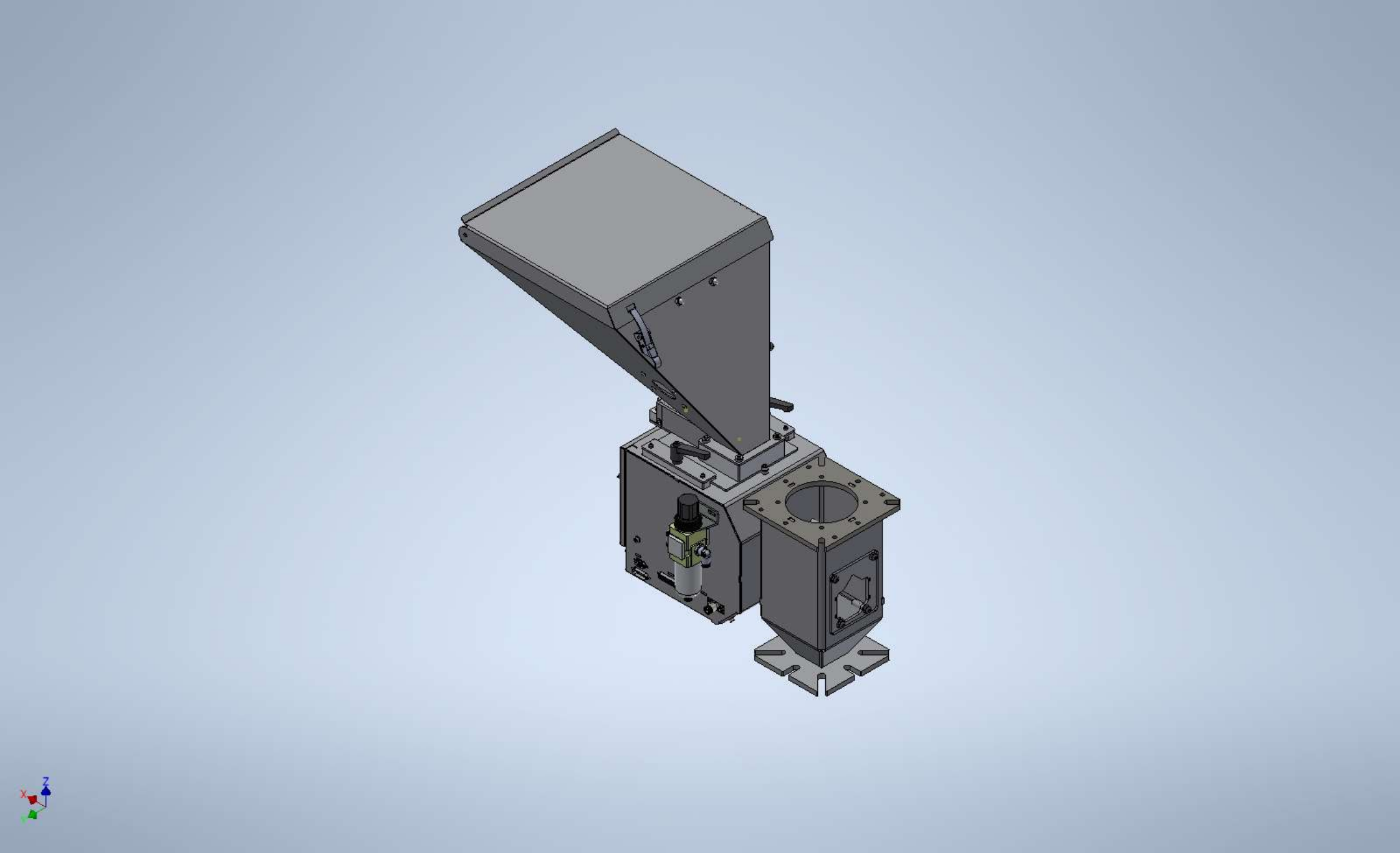
X
Z
Y

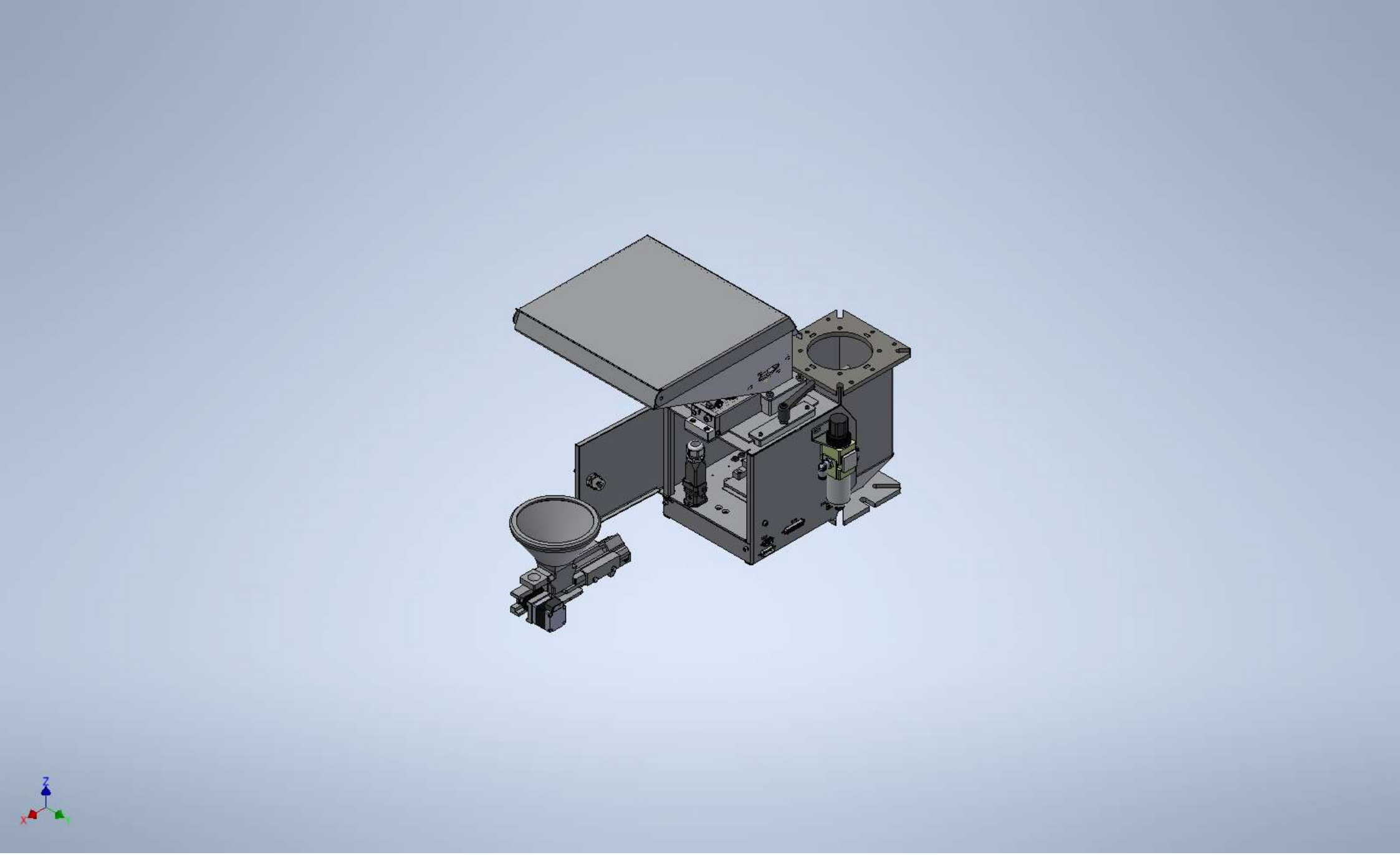
Z
X
Y

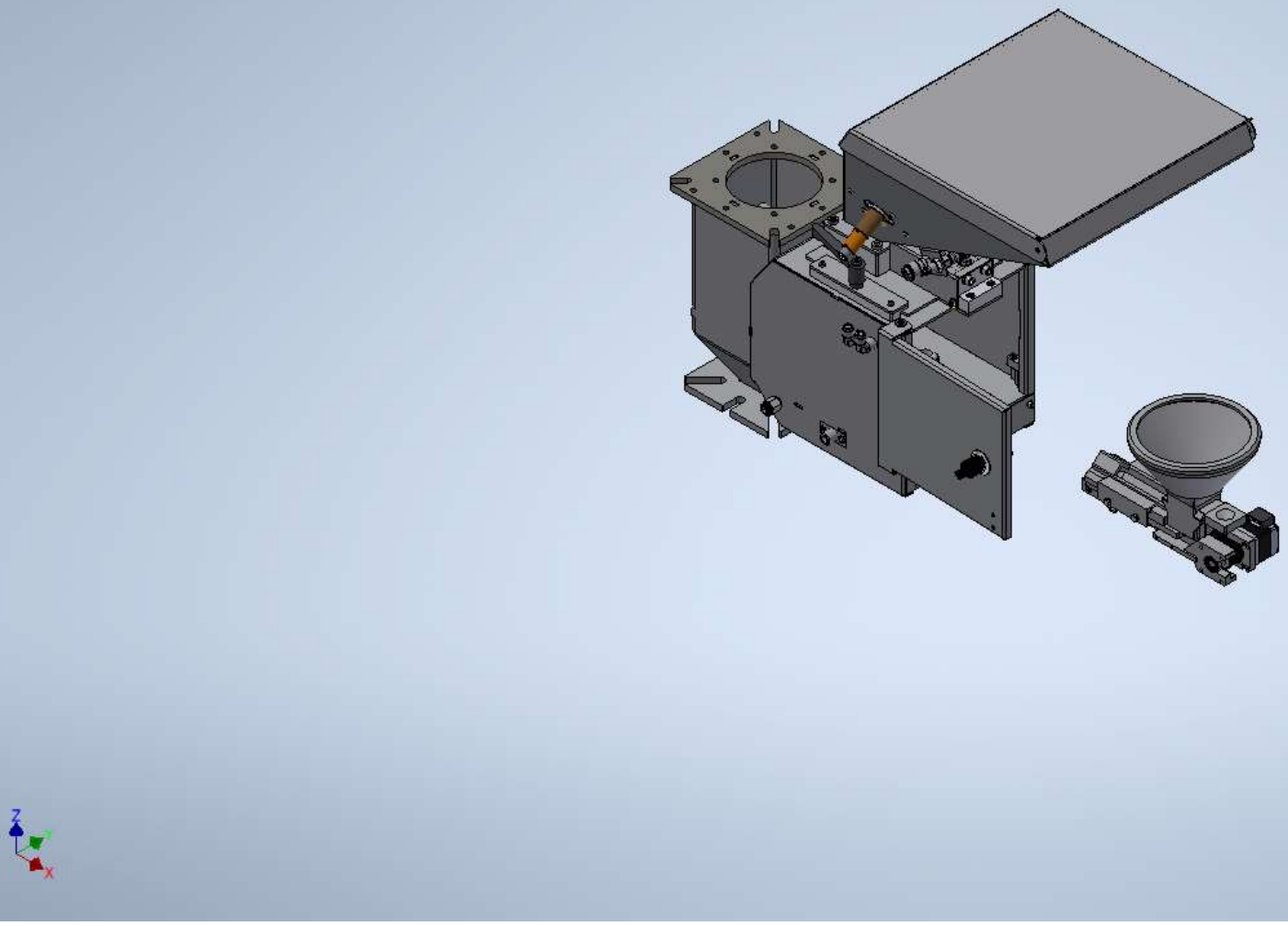
Z
Y
X

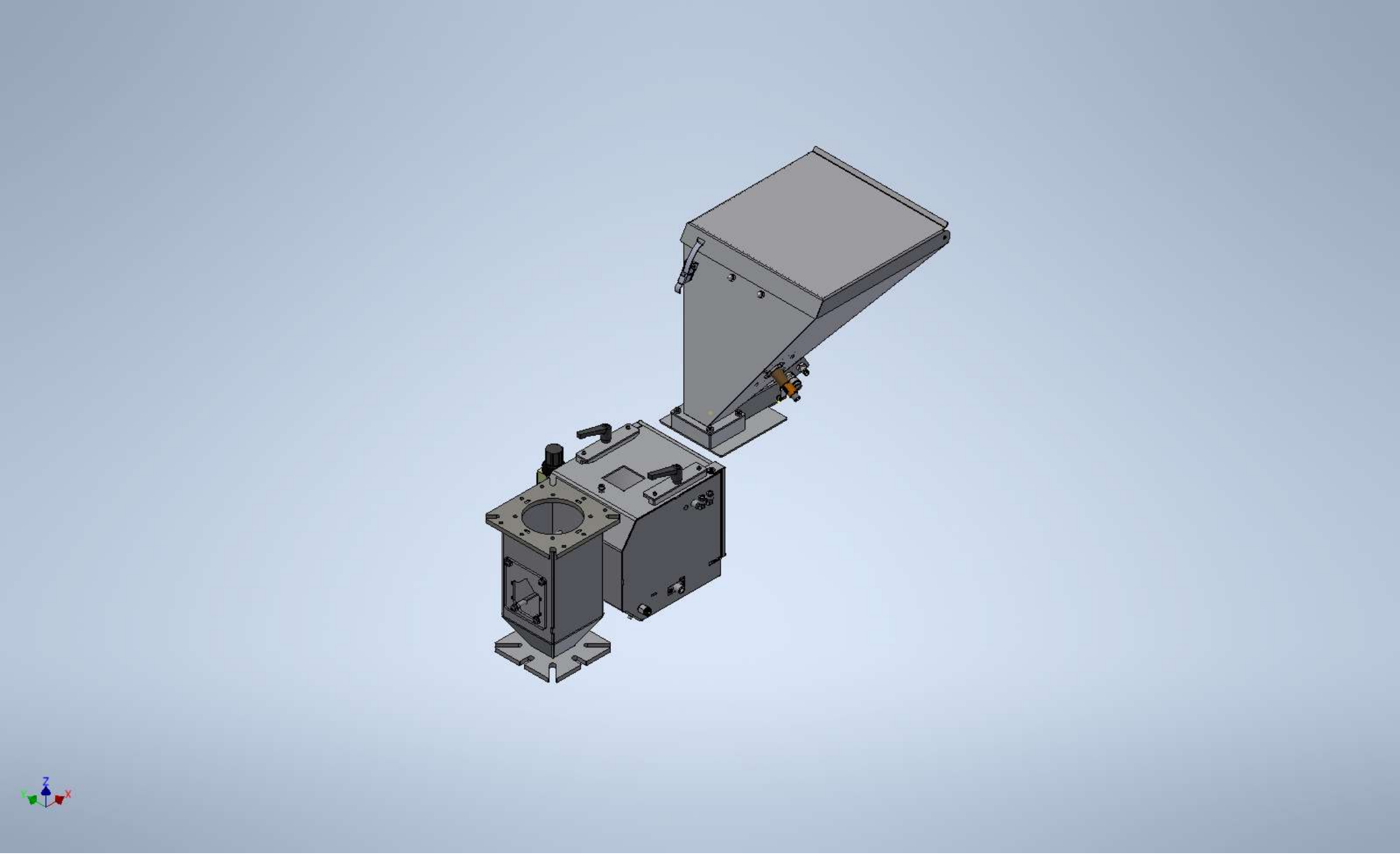
Z
Y
X

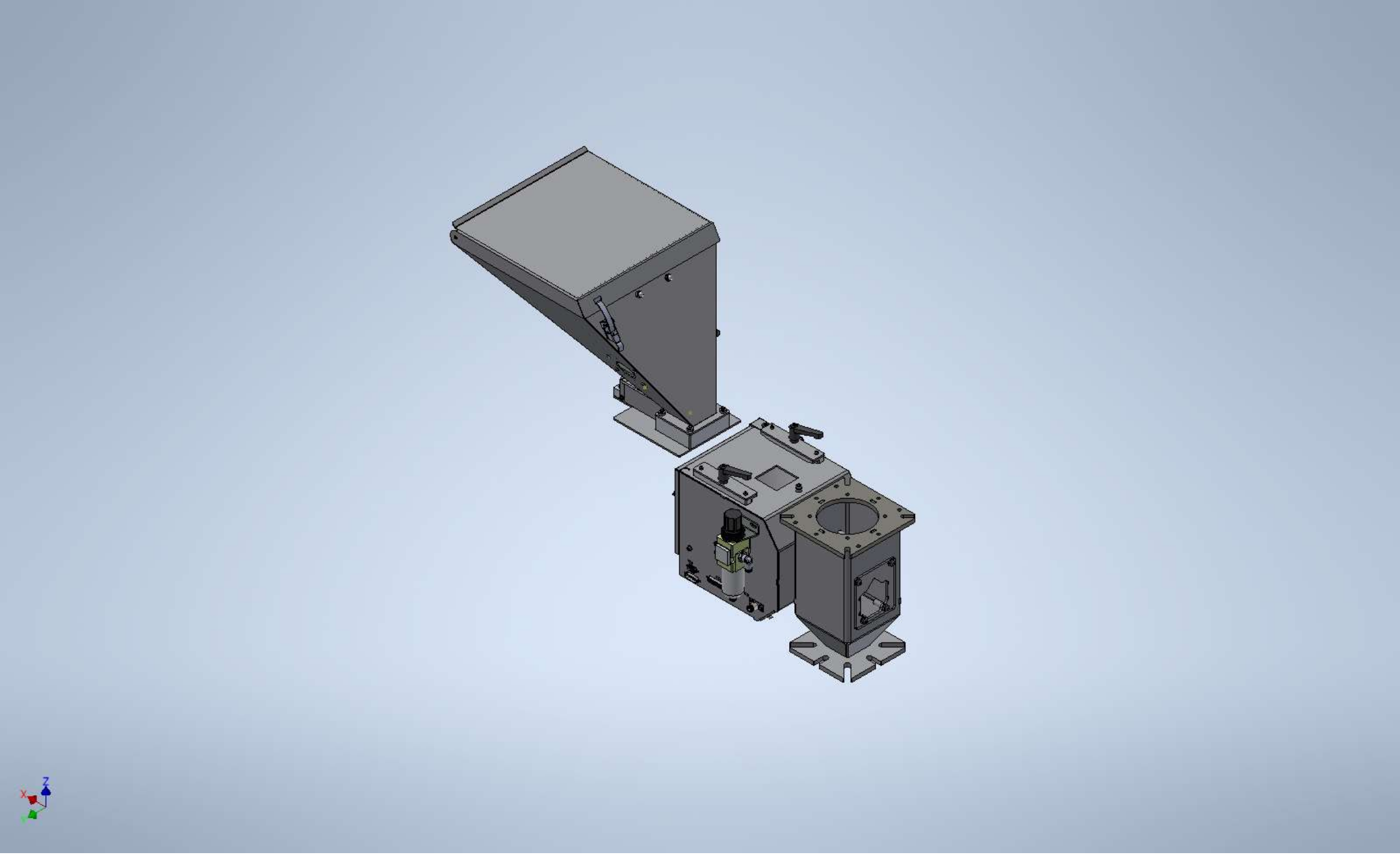
X
Z
Y