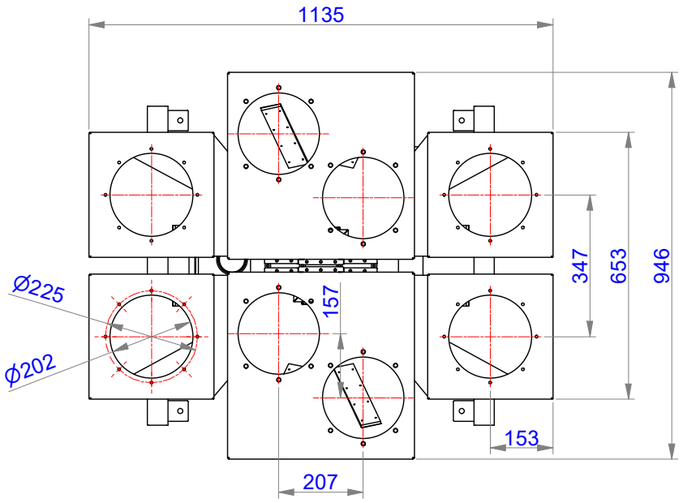

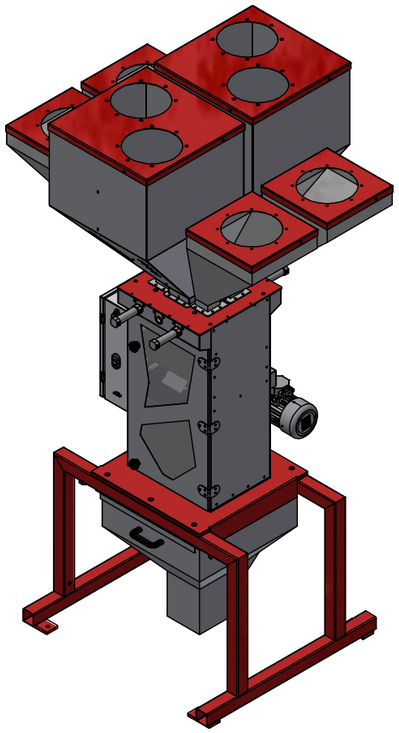

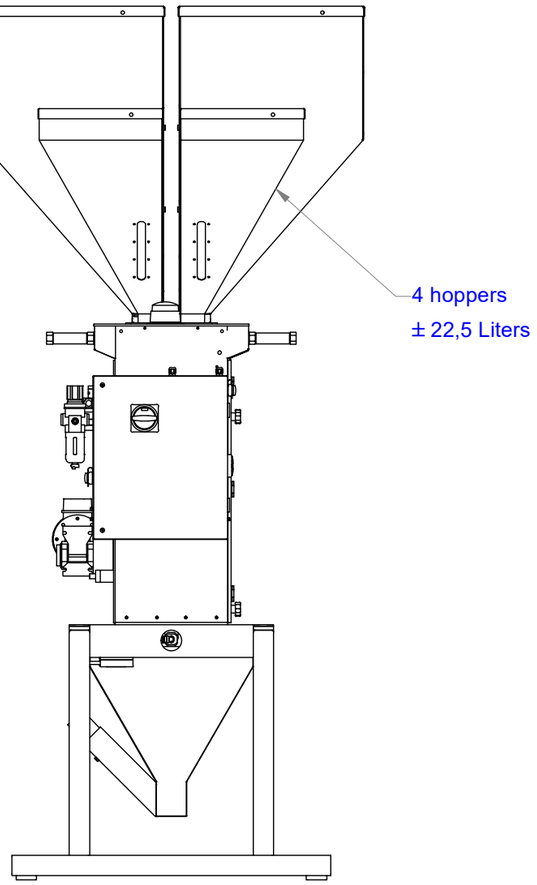

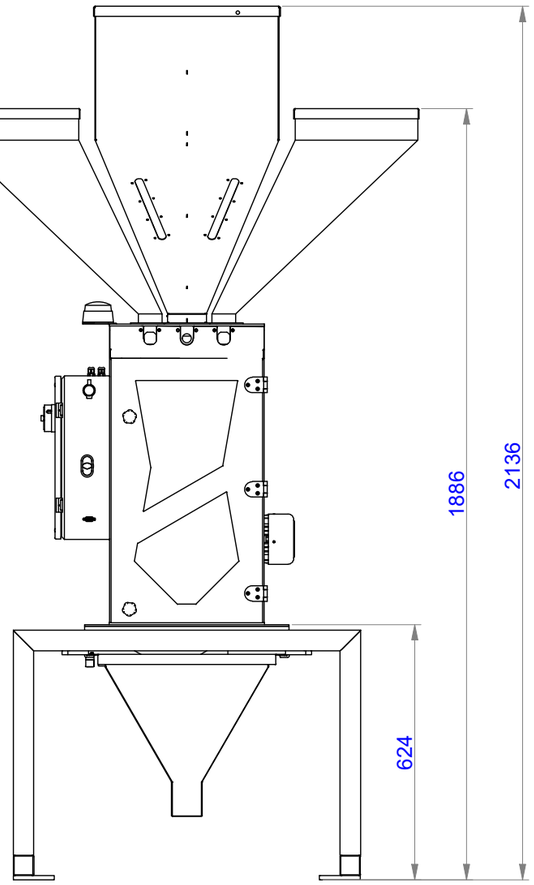

AM.PROJECTIE	SCHAAL:	GET: F. Goodijk	MAT:
	DATUM: 5-4-2019	PROJECT: FGB 5	OPMERKING:
	MAATEENH: MM	TOL. (tenzij anders vermeld): ± 0.5	
Ferlin	FGB 580		
Galileistraat 29 7701 SK Dedemsvaart	Tel: +31 (0)523 613439 Fax: +31 (0)523 616587	EMAIL ADRESS INFO@FERLIN.NL	A3	TEK.NR. S050-81
ALL RIGHTS RESERVED FERLIN TRADING B.V.			REVISIE: 29-4-2020

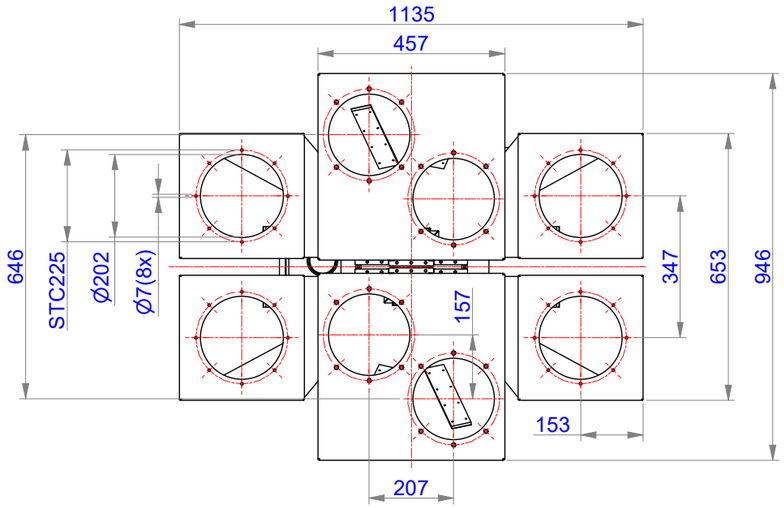

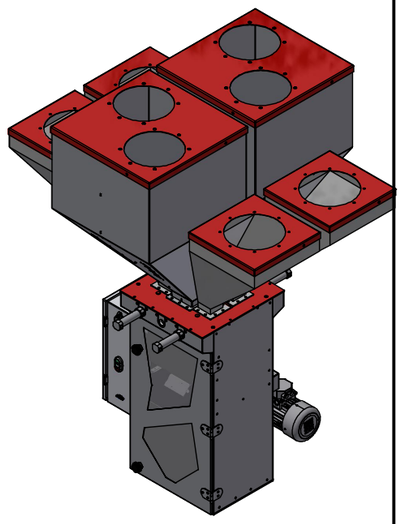

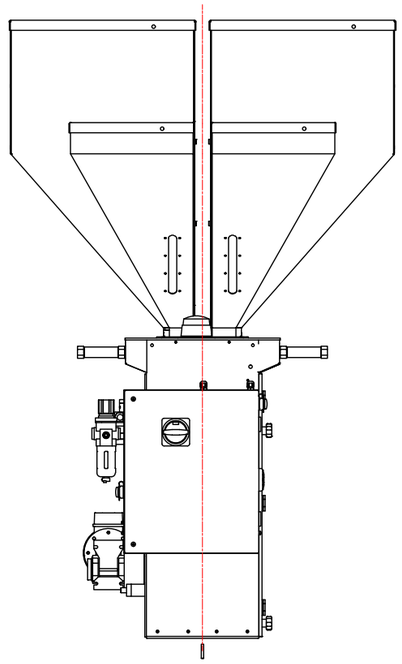

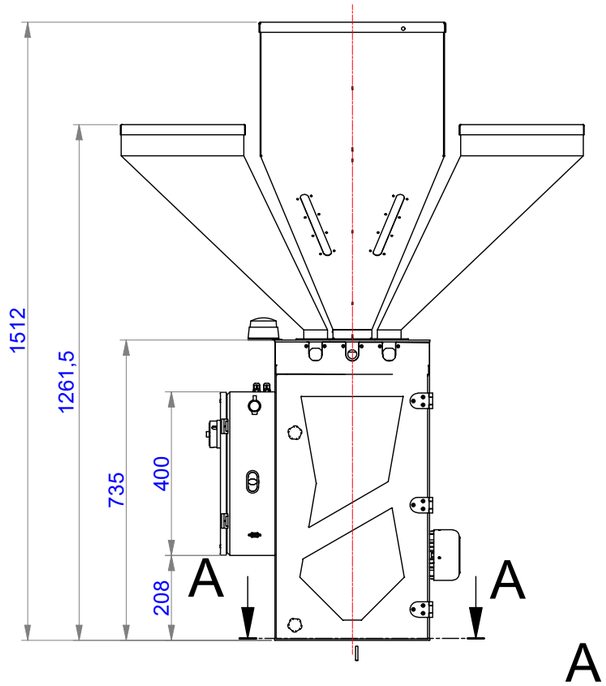

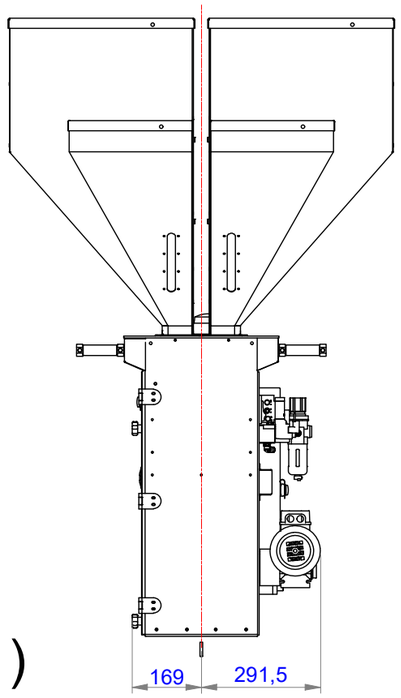

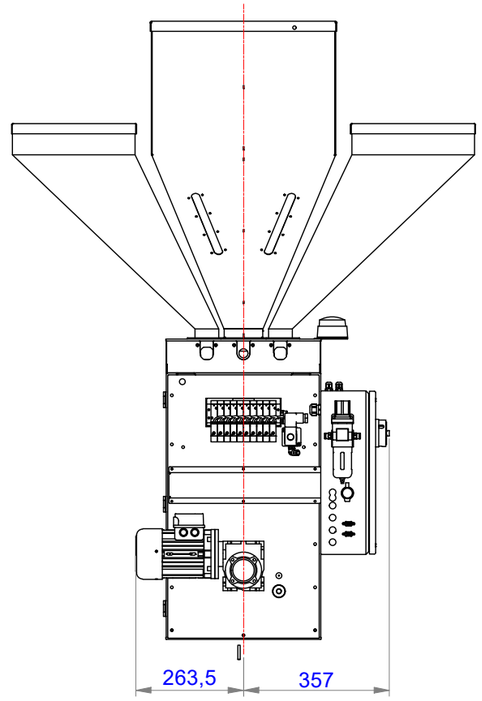

A (1:8)

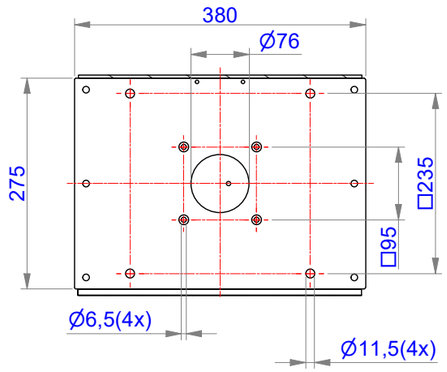

AM.PROJECTIE	SCHAAL:	GET: F. Goodijk	MAT:
	DATUM: 5-4-2019	PROJECT: FGB 5	OPMERKING:
	MAATEENH: MM	TOL. (tenzij anders vermeld): ± 0.5	
Ferlin	FGB 580		
Galileistraat 29 Tel: +31 (0)523 613439 7701 SK Dedemsvaart Fax: +31 (0)523 616587	EMAIL ADRESS INFO@FERLIN.NL	A3	TEK.NR. S050-81
ALL RIGHTS RESERVED FERLIN TRADING B.V.			REVISIE: 29-4-2020